מס' גליון:
701

בריכת שחיה מקורה
אבן יהודה

רשימת עבודות נגרות

הערה:
מידות הפתחים הינם מידות בניה
מאפשר ביטון משקופים
לדוגמא:
רוחב פתח בניה 100 ס"מ
מתאם לרוחב משקוף 95 ס"מ

מהדורת החוברת	מהות עדכון	תפוצה	תאריך
A	פתיחת גיליון למכרז		22.12.24

מהדורה: A

תאריך: 22.12.24

סטטוס
- לעיון
- לאישור
- למכרז ■
- לביצוע

שם קובץ: NAGARUT-Yerucham

שם מקרו: work\רשימות\ירוחם

אדר' נ.אטשטיין
כפר נטר, מיקוד 40593, משק 50, טל - 09-8996371
פקס - 09-8996374 מודם - 09-8990674
e-mail : galpaz-n@zahav.net.il

הערות לביצוע:
פרטים הרכבה יובאו
לאישור האדריכל

שם פרויקט:
ירוחם מרכז נופש וספורט

יצרן:

מס' קטלוגי:

גודל גליון: A4
3000/650 גליון לפני חיתוך

קנ"מ: 1:50

ירוחם מרכז נופש וספורט

ריכוז פריטי נגרות - למכרז בלבד

רשימת פריטי נגרות										
נ-1	דלת כניסה לשירותים ומקלחות במידות 85/240	85/240	יח'	26			מפלס 00, 24 יחידות. מפלס 01, 2 יחידות.	09/12/2024	0	•
נ-2	דלת כניסה עם צוהר למשרדים וחדרי טיפולים 100/240.	100/240	יח'	8			מפלס 0.00	09/12/2024	0	•
נ-3	דלת כניסה למקלחת צוות במידות 110/240	110/240	יח'	1			מפלס 0.00	09/12/2024	0	•
נ-4	דלת כניסה עם צוהר למלתחות, מטבח וחדר צוות במידות 110/240	110/240	יח'	14			מפלס 00, 12 יחידות. מפלס 01, 2 יחידות.	09/12/2024	0	•
נ-5	דלת כניסה לחדרי חוגים עם צוהר וידית בהלה במידות 130/240	130/240	יח'	5			מפלס 00, 4 יחידות.	22/12/2024	0	•
נ-6	דלת כניסה לתא נגיש במידות 110/240	110/240	יח'	7			מפלס 00, 5 יחידות. מפלס 01, 2 יחידות.	09/12/2024	0	•
נ-7	דלת דו כנפית עם צוהר וידית בהלה במידות 220/240	220/240	יח'	1			מפלס 0.00	09/12/2024	0	•
נ-8	ספסל ישיבה במלתחות נשים, גברים ומשפחה.	לפי שרטוט	מ"א	14			מפלס 0.00	09/12/2024	0	•
נ-9	כוורת איחסון לחדר כושר 30/30	לפי שרטוט	יח'	קומפלט1			מפלס 1.00	09/12/2024	0	•
נ-10	מטבחון חדר צוות.	לפי שרטוט	יח'	קומפלט 1			מפלס 0.00	09/12/2024	0	•
נ-11	דלפק קבלה לכניסה	לפי שרטוט	יח'	קומפלט 1			מפלס 0.00	09/12/2024	0	•
נ-14	כניסה ויציאה מחדר מדרגות לגג 130/220	130/220	יח'	1			מפלס 01, 1 יחידות. מפלס 02, 1 יחידות.	22/12/2024	0	•
נ-15	ארון לוקר 3 תאים בעמודה		יח'	115			מפלס 00, 115 יחידות.	26/12/2024	0	•

ן / 1	כמות במפלס 0.00+: 26 כמות במפלס 1.00+: 2	תאור: דלת עץ
1/1		מיקום: דלת כניסה לשירותי נשים וגברים ומקלחות
		מידות: 85/240

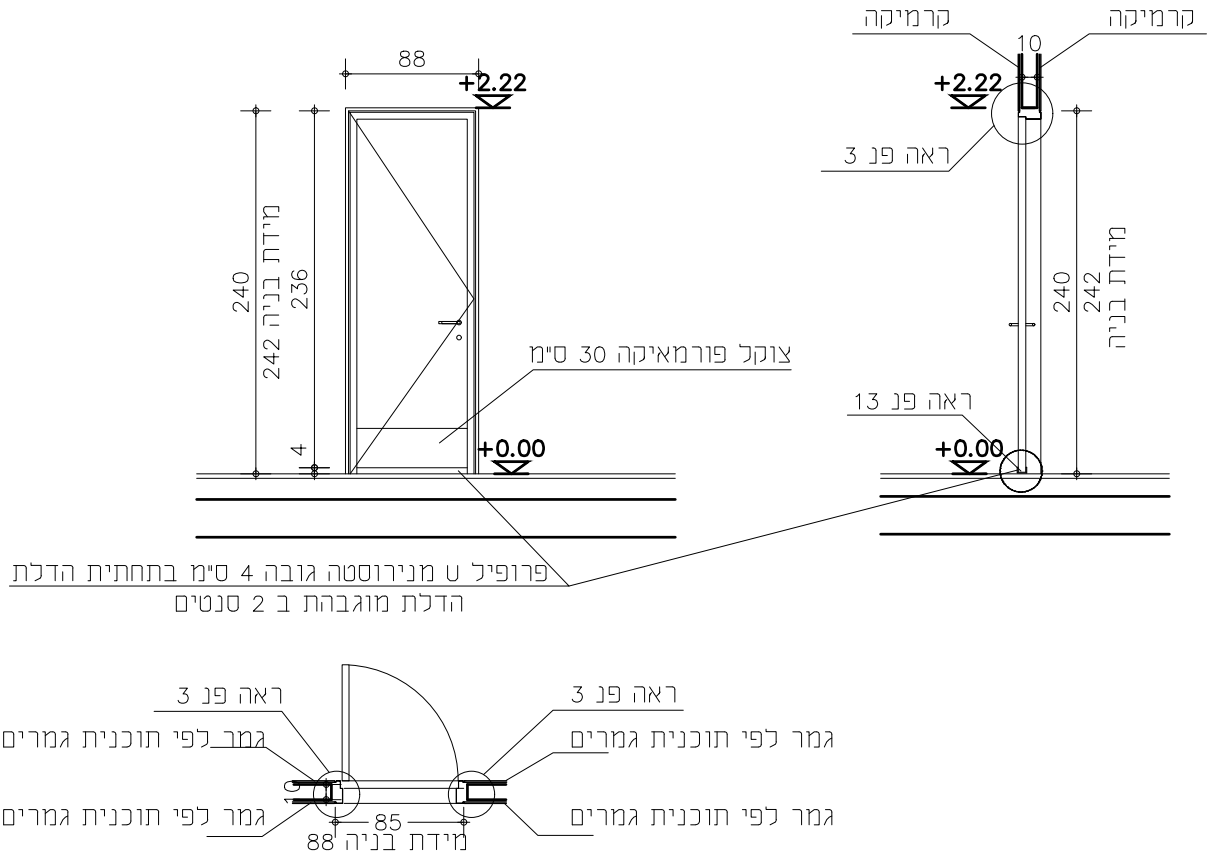

פתיחה: כנף

משקוף: משקוף פלב"ם 2 מ"מ מכופף ראה פרט מצורף
כולל הכנה לגומי לטריקה שקטה

דיגוג:

כנף: מילוי פלקסבורד דיקט 4 מ"מ שני צדדים, קנטים מעץ מלא מ-4 צדדים

פרזול: 3 צירי ספר נירוסטה לסביבה קשה ולעומסים כבדים+מנעול תפוס\פנוי ופתיחת חירום מבחוץ
ידית לדלת מדגם 200M של דומיסיל +גומי לטריקה שקטה ואיטום
עוצר תופס ברפה

גמר: פורמאיקה: לכנף הדלת- SD 2770 - S CHACORAL
צוקל 30 ס"מ- SD 4010 - S BLACK

הערות: חברת GREEN LAM ספק מקור הפורמייקה בע"מ
יש להבטיח רוחב פתחים נטו עפ"י דרישות בטיחות ו/או נגישות ו/או חוק תגנון ובניה ותקנים מתאימים

פרט: פרטי יצור יבואו לאישור האדריכל לפי ייצור

מהדורה: A	סטטוס: לעיון / לאישור / למכרז ■ / לביצוע	אדר' נ.אטשטיין כפר נטר, מיקוד 40593, משק 50, טל - 09-8996371 פקס - 09-8996374 מודם - 09-8990674 e-mail : galpaz-n@zahav.net.il			הערות לביצוע: פרטים והרכבה יובאו לאישור האדריכל
תאריך: 22.12.24		מהדורה	מהות עדכון	תפוצה	תאריך
		A	פתיחת גיליון-למכרז		22.12.24
שם קובץ: NAGARUT-Yerucham					שם פרויקט: ירוחם מרכז נופש וספורט
שם מקרו: work\רשימות\ירוחם					יצרן: / מס' קטלוגי:
					קנ"מ: 1:50 / גודל גליון: A4

ן / 2	כמות במפלס 0.00+: 8	תאור: דלת עץ עם צוהר
1/1		מיקום: משרדים וחדרי טיפולים
		מידות: 100/240

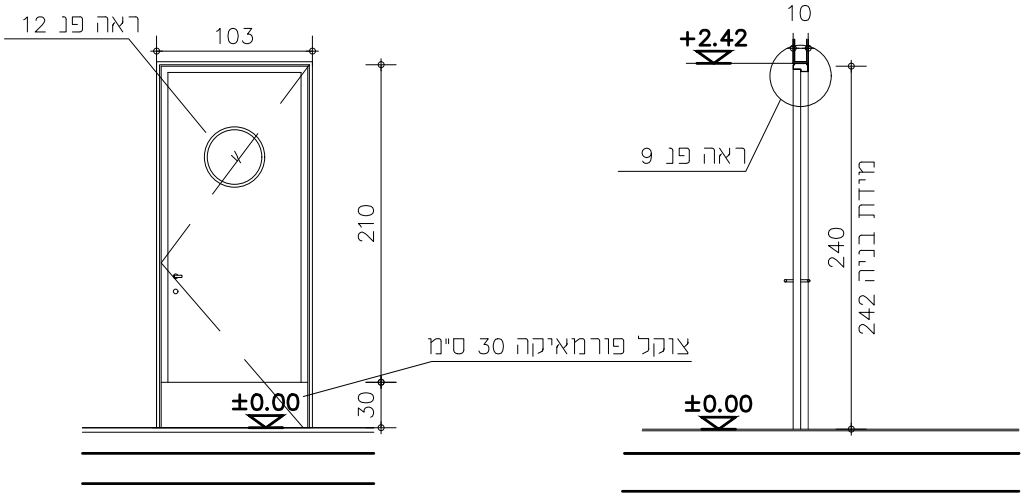

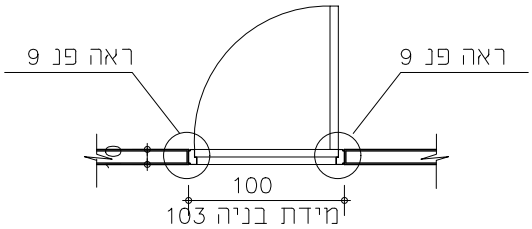

פתיחה: כנף

משקוף: משקוף פלב"ם 2 מ"מ מכופף ראה פרט מצורף
כולל הכנה לגומי לטריקה שקיטה

זיגוג: זכוכית שקופה ביטחון עובי מינ' 6 מ"מ לפי תקן

כנף: מילוי פלקסבורד דיקט 4 מ"מ שני צדדים, קנטים מעץ מלא מ-4 צדדים

פרזול: 3 צירי ספר נירוסטה לסביבה קשה ולעומסים כבדים ידית לדלת מדגם 200M של דומיסיל מנעול צילנדר ירדני או ש"ע
עוצר תופס בריצפה+גומי לטריקה שקטה ואיטום+מחזיר שמן GEZE 5000 עם מסילת החלקה ומתאם פתיחה

גמר: פורמאיקה: לכנף הדלת- SD 2770 - S CHACORAL
צוקל 30 ס"מ- SD 4010 - S BLACK

הערות: חברת GREEN LAM ספק מקור הפורמייקה בע"מ
יש להבטיח רוחב פתחים נטו עפ"י דרישות בטיחות ו/או נגישות ו/או חוק תגנון ובניה ותקנים מתאימים, פתח אור 80ס"מ

פרט: פרטי יצור יבואו לאישור האדריכל לפי ייצור

מהדורה: A	סטטוס: ☐ לעיון ☐ לאישור ■ למכרז ☐ לביצוע	אדרי נ.אטשטיין כפר נטר, מיקוד 40593, משק 50, טל - 09-8996371 פקס - 09-8996374 מודם - 09-8990674 e-mail : galpaz-n@zahav.net.il			הערות לביצוע: פרטים והרכבה יבואו לאישור האדריכל
תאריך: 22.12.24		מהדורה	מהות עדכון	תפוצה	תאריך
		A	פתיחת גיליון-למכרז		22.12.24
שם קובץ: NAGARUT-Yerucham					שם פרויקט: ירוחם מרכז נופש וספורט
שם מקרא: רשימות\work\ירוחם					יצרן: / מס' קטלוג:
					קנ"מ: 1:50 / גודל גליון: A4

ן / 3	כמות במפלס 0.00+:1	תאור: דלת עץ
		מיקום: למקלחת צוות
1/1		מידות: 110/240

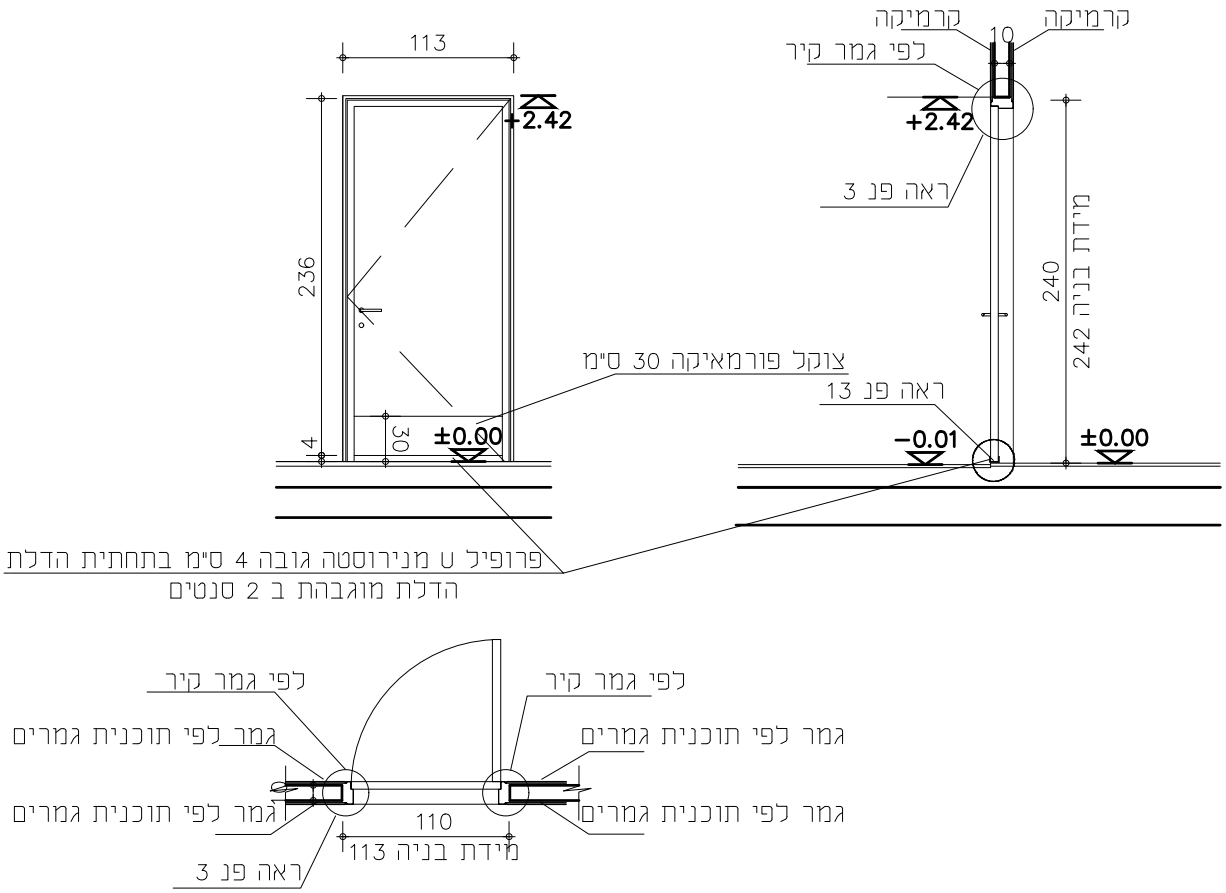

פתיחה: כנף

משקוף: משקוף פלב"ם 2 מ"מ מכופף ראה פרט מצורף
כולל הכנה לגומי לטריקה שקטה

דיגוג:

כנף: מילוי פלקסבורד דיקט 4 מ"מ שני צדדים, קנטים מעץ מלא מ-4 צדדים

פרזול: 3 צירי ספר נירוסטה לסביבה קשה ולעומסים כבדים מנעול צילנדר ירדני או ש"ע+גומי לטריקה שקטה ואיטום
ידית לדלת מדגם 200M של דומיסיל+ידיות אחיזה לנכים Ø 30 משני הצדדים
עוצר תופס ברפה

גמר: פורמאיקה: לכנף הדלת- SD 2770 - S CHACORAL
צוקל 30 ס"מ- SD 4010 - S BLACK

הערות: חברת GREEN LAM ספק מקור הפורמייקה בע"מ
יש להבטיח רוחב פתחים נטו עפ"י דרישות בטיחות ו/או נגישות ו/או חוק תגנון ובניה ותקנים מתאימים, פתח אור 80ס"מ

פרט: פרטי יצור יבואו לאישור האדריכל לפי ייצור

מהדורה:	סטטוס	אדרי נ.אטשטיין				הערות לביצוע:
A	לעיון ☐	כפר נטר, מיקוד 40593, משק 50, טל - 09-8996371				פרטים והרכבה יובאו לאישור האדריכל
	לאישור ☐	פקס - 09-8996374 מודם - 09-8990674				שם פרוייקט: ירוחם מרכז נופש וספורט
תאריך: 22.12.24	למכרז ■	e-mail : galpaz-n@zahav.net.il				
	לביצוע ☐	מהדורה	מהות עדכון	תפוצה	תאריך	יצרן: / מס' קטלוג:
		A	פתיחת גיליון-למכרז		22.12.24	
שם קובץ: NAGARUT-Yerucham						
שם מקרן: work\רשימות\ירוחם						קנ"מ: 1:50 / גודל גליון: A4

ן / 4	כמות במפלס 0.00+: 14	תאור: דלת עץ עם צוהר
		מיקום: מלתחות, מטבח וחדר צוות
1/1		מידות: 110/240

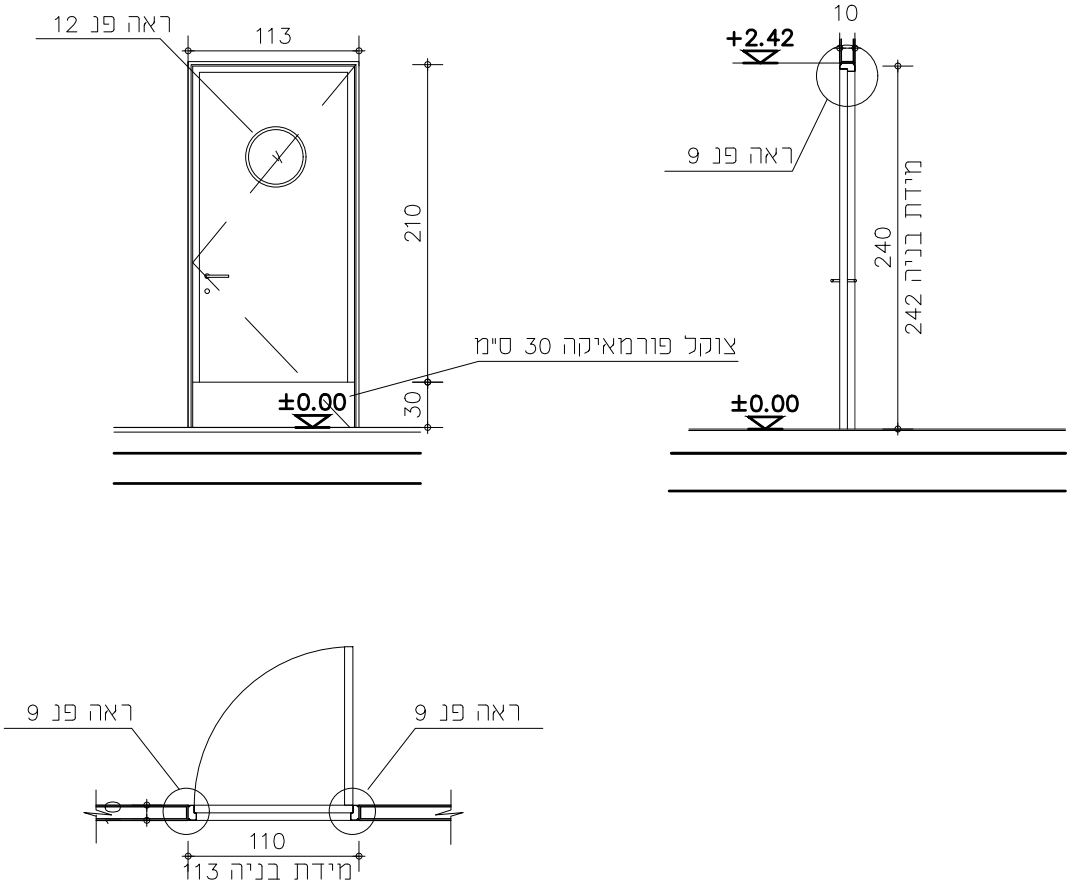

פתיחה: כנף

משקוף: משקוף פלב"ם 2 מ"מ מכופף ראה פרט מצורף
כולל הכנה לגומי לטריקה שקיטה

דיגוג: זכוכית שקופה ביטחון עובי מינ' 6 מ"מ לפי תקן

כנף: מילוי פלקסבורד דיקט 4 מ"מ שני צדדים, קנטים מעץ מלא מ-4 צדדים

פרזול: 3 צירי ספר נירוסטה לסביבה קשה ולעומסים כבדים ידית לדלת מדגם 200M של דומיסיל מנעול צילנדר ירדני או ש"ע
עוצר תופס בריצפה+גומי לטריקה שקטה ואיטום+מחדיר שמן GEZE 5000 עם מסילת החלקה ומתאם פתיחה

גמר: פורמאיקה: לכנף הדלת- SD 2770 - S CHACORAL
צוקל 30 ס"מ- SD 4010 - S BLACK

הערות: חברת GREEN LAM ספק מקור הפורמייקה בע"מ
יש להבטיח רוחב פתחים נטו עפ"י דרישות בטיחות ו/או נגישות ו/או חוק תגנון ובניה ותקנים מתאימים, פתח אור 80ס"מ

פרט: פרטי יצור יבואו לאישור האדריכל לפי ייצור

מהדורה:	סטטוס	אדרי נ.אטשטיין				הערות לביצוע:
A	☐ לעיון	כפר נטר, מיקוד 40593, משק 50, טל - 09-8996371				פרטים והרכבה יובאו לאישור האדריכל
	☐ לאישור	פקס - 09-8996374 מודם - 09-8990674				שם פרויקט: ירוחם מרכז נופש וספורט
	■ למכרז	e-mail : galpaz-n@zahav.net.il				
תאריך: 22.12.24	☐ לביצוע	מהדורה	מהות עדכון	תפוצה	תאריך	יצרן: / מס' קטלוג:
		A	פתיחת גיליון-למכרז		22.12.24	
שם קובץ: NAGARUT-Yerucham						
שם מקרא: רשימות\work\ירוחם						קנ"מ: 1:50 / גודל גליון: A4

נ / 5	כמות במפלס 0.00+: 5	תאור: דלת עץ מילוט עם ידית בהלה
1/1		מיקום: חדרי חוגים
		מידות: 130/240

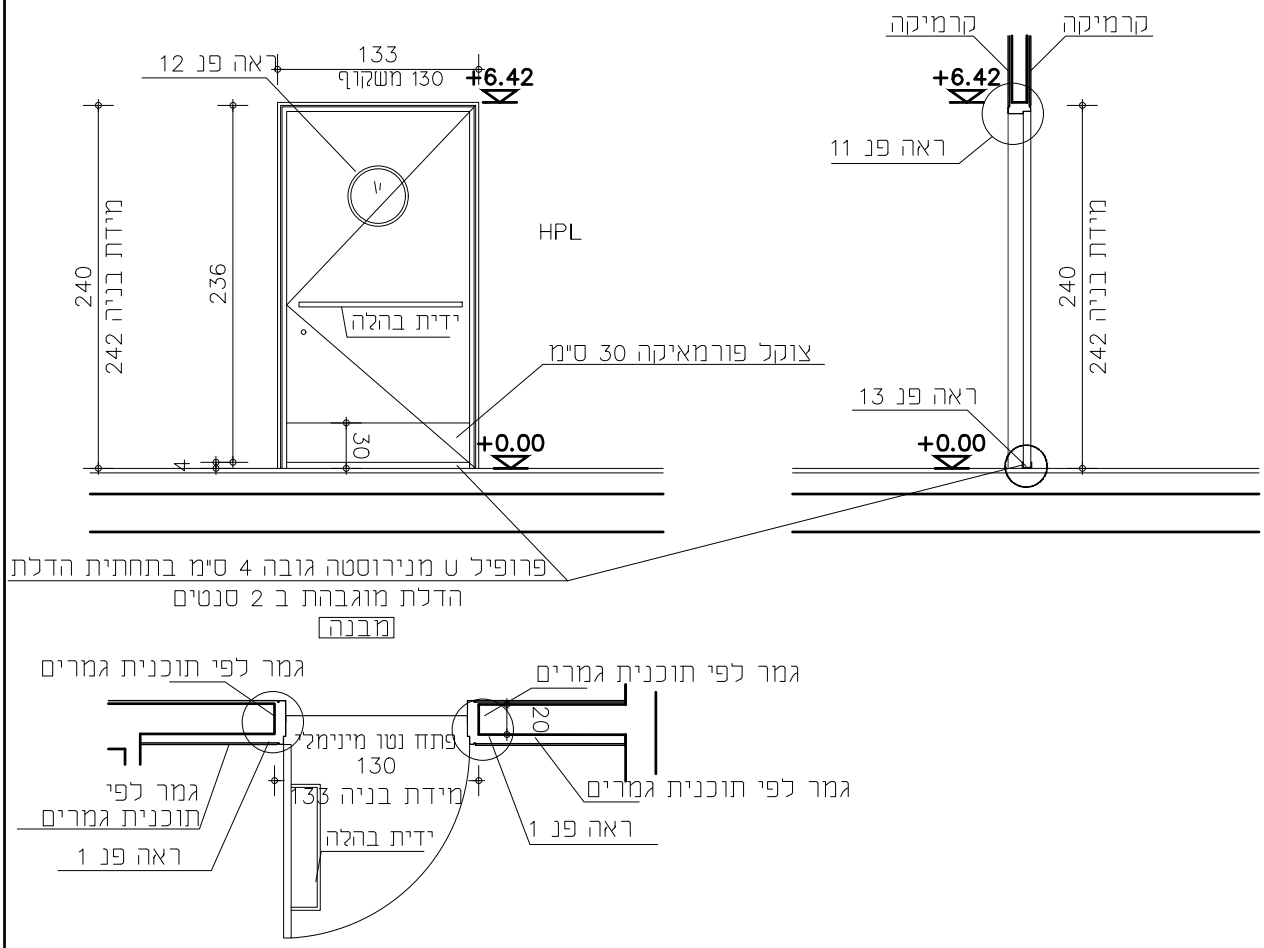

פתיחה: כנף דלת מילוט עם ידית בהלה פתח מינימלי 110 ס"מ

משקוף: משקוף פלב"ם 2 מ"מ מכופף ראה פרט מצורף
כולל הכנה לגומי לטריקה שקיטה

דיגוג: זכוכית שקופה ביטחון עובי מינ' 6 מ"מ לפי תקן

כנף: מילוי פלקסבורד דיקט 4 מ"מ שני צדדים, קנטים מעץ מלא מ-4 צדדים עם צוהר עגול Ø 30 ס"מ

פרזול: 3 צירי ספר נירוסטה לסביבה קשה ולעומסים כבדים ידית בהלה מנעול צילנדר ירדני או ש"ע
עוצר תופס בריצפה+גומי לטריקה שקטה ואיטום+מחזיר שמן GEZE 5000 עם מסילת החלקה ומתאם פתיחה+ידית משיכה מנירוסטה 120 ס"מ

גמר: פורמאיקה: לכנף הדלת- SD 2770 - S CHACORAL
צוקל 30 ס"מ- SD 4010 - S BLACK

הערות חברת GREEN LAM ספק מקור הפורמייקה בע"מ
יש להבטיח רוחב פתחים נטו עפ"י דרישות בטיחות ו/או נגישות ו/או חוק תגנון ובניה ותקנים מתאימים

פרט: פרטי יצור יבואו לאישור האדריכל לפי ייצור

מהדורה:	סטטוס	אדר' נ.אטשטיין				הערות לביצוע:
B	לעיון ☐	כפר נטר, מיקוד 40593, משק 50, טל - 09-8996371				פרטים והרכבה יובאו לאישור האדריכל
	לאישור ☐	פקס - 09-8996374 מודם - 09-8990674				שם פרויקט: ירוחם מרכז נופש וספורט
	למכרז ☒	e-mail : galpaz-n@zahav.net.il				
תאריך: 26.03.25	לביצוע ☐	מהדורה	מהות עדכון	תפוצה	תאריך	יצרן: / מס' קטלוגי:
		A	פתיחת גיליון-למכרז		22.12.24	
		B	עדכון כמות		26.03.25	
שם קובץ: NAGARUT-Yerucham						קנ"מ: 1:50 גודל גליון: A4
שם מקרו: רשימות\work\ירוחם						

ן / 6	כמות במפלס 0.00+: 7	תאור: דלת עץ
		מיקום: מקלחת נגישה
1/1		מידות: 110/240

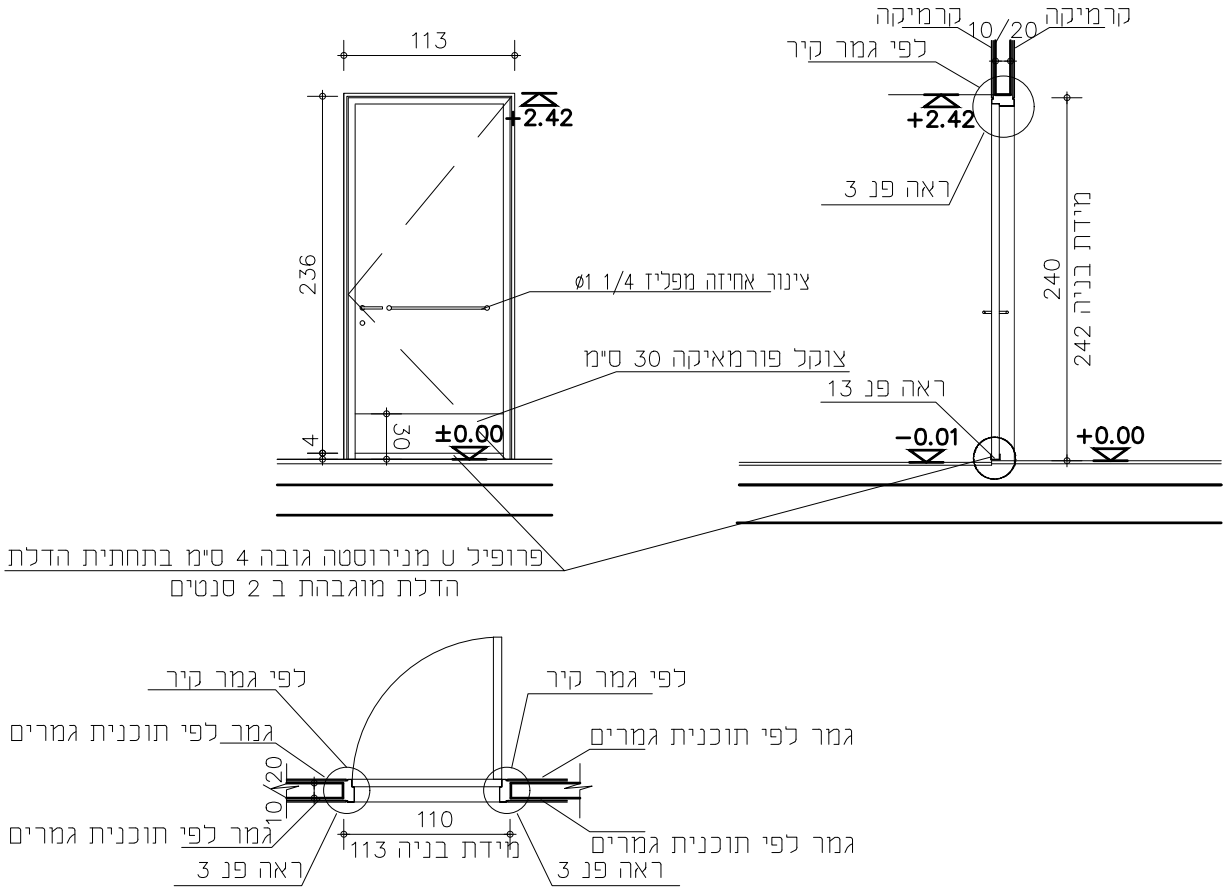

פתיחה: כנף

משקוף: משקוף פלב"ם 2 מ"מ מכופף ראה פרט מצורף
כולל הכנה לגומי לטריקה שקטה

דיגוג:

כנף: מילוי פלקסבורד דיקט 4 מ"מ שני צדדים, קנטים מעץ מלא מ-4 צדדים

פרזול: 3 צירי ספר נירוסטה לסביבה קשה ולעומסים כבדים מנעול צילנדר ירדני או ש"ע+גומי לטריקה שקטה ואיטום
ידית לדלת מדגם 200M של דומיסיל+ידיות אחיזה לנכים Ø 30 משני הצדדים
עוצר תופס ברפה

גמר: פורמאיקה: לכנף הדלת- SD 2770 - S CHACORAL
צוקל 30 ס"מ- SD 4010 - S BLACK

הערות: חברת GREEN LAM ספק מקור הפורמייקה בע"מ
יש להבטיח רוחב פתחים נטו עפ"י דרישות בטיחות ו/או נגישות ו/או חוק תגנון ובניה ותקנים מתאימים, פתח אור 080"מ

פרט: פרטי יצור יבואו לאישור האדריכל לפי ייצור

מהדורה:	סטטוס	אדרי נ.אטשטיין				הערות לביצוע:
A	לעיון ☐	כפר נטר, מיקוד 40593, משק 50, טל - 09-8996371				פרטים והרכבה יובאו לאישור האדריכל
	לאישור ☐	פקס - 09-8996374 מודם - 09-8990674				
	למכרז ■	e-mail : galpaz-n@zahav.net.il				שם פרויקט: ירוחם מרכז נופש וספורט
תאריך: 22.12.24	לביצוע ☐	מהדורה	מהות עדכון	תפוצה	תאריך	
		A	פתיחת גיליון-למכרז		22.12.24	יצרן: / מס' קטלוג:
שם קובץ: NAGARUT-Yerucham						
שם מקרו: work\רשימות\ירוחם						קנ"מ: 1:50 / גודל גליון: A4

ן / 7	כמות במפלס 0.00+:1	תאור: דלת עץ דו כנפית עם צוהר
1/1		מיקום: חדר חוגים 1
		מידות: 220/240

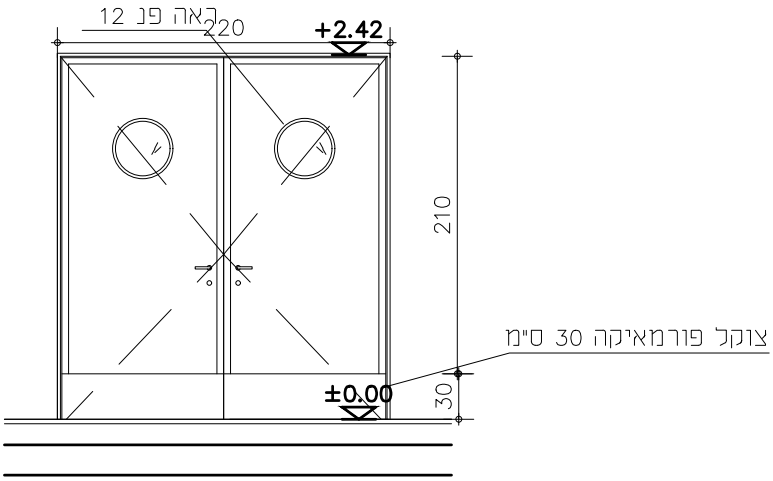

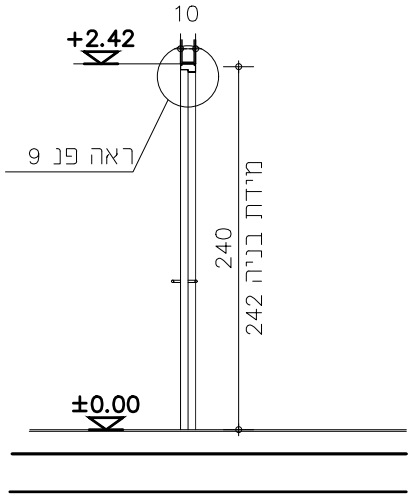

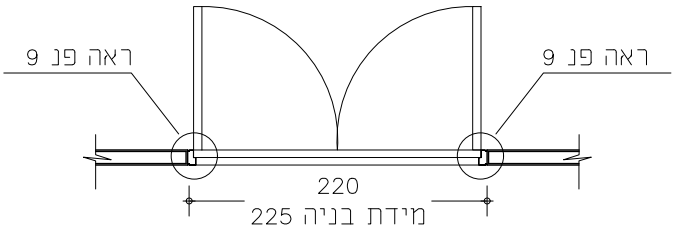

פתיחה:	דו כנפית
משקוף:	משקוף פלב"ם 2 מ"מ מכופף ראה פרט מצורף כולל הכנה לגומי לטריקה שקיטה
דיגוג:	זכוכית שקופה ביטחון עובי מינ' 6 מ"מ לפי תקן
כנף:	מילוי פלקסבורד דיקט 4 מ"מ שני צדדים, קנטים מעץ מלא מ-4 צדדים
פרזול:	3 צירי ספר נירוסטה לסביבה קשה ולעומסים כבדים ידית לדלת מדגם 200M של דומיסיל מנעול צילנדר ירדני או ש"ע עוצר תופס בריצפה+גומי לטריקה שקטה ואיטום+מחזיר שמן GEZE 5000 עם מסילת החלקה ומתאם פתיחה
גמר:	פורמאיקה :לכנף הדלת- SD 2770 - S CHACORAL צוקל 30 ס"מ- SD 4010 - S BLACK
הערות:	חברת GREEN LAM ספק מקור הפורמייקה בע"מ יש להבטיח רוחב פתחים נטו עפ"י דרישות בטיחות ו/או נגישות ו/או חוק תגנון ובניה ותקנים מתאימים, פתח אור 80ס"מ
פרט:	פרטי יצור יבואו לאישור האדריכל לפי ייצור

אדרי נ.אטשטיין
כפר נטר, מיקוד 40593, משק 50, טל - 09-8996371
פקס - 09-8996374 מודם - 09-8990674
e-mail : galpaz-n@zahav.net.il

מהדורה	מהות עדכון	תפוצה	תאריך
A	פתיחת גיליון-למכרז		22.12.24

מהדורה: A

סטטוס: ☐ לעיון ☐ לאישור ☒ למכרז ☐ לביצוע

תאריך: 22.12.24

שם קובץ: NAGARUT-Yerucham

שם מקרא: רשימות\work\ירוחם

הערות לביצוע:
פרטים והרכבה יובאו
לאישור האדריכל

שם פרויקט:
ירוחם מרכז נופש וספורט

יצרן: | מס' קטלוג:

קנ"מ: 1:50 | גודל גליון: A4

ל / 8	כמות במפלס 0.00+:	תאור: ספסל ישיבה
1/1	סה"כ 14.00 מ"א	מיקום: מלתחות נשים, גברים ומשפחה
		מידות: ראה שרטוט

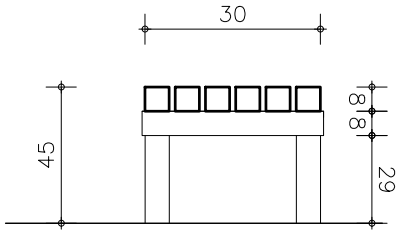

תאור: רגלים מעץ מהגוני משטח הישיבה מעץ איפאה, כל הברגים נירוסטה הכל מושלם, כדוגמת גושן עבודות עץ

גמר: יובא לאישור האדריכל

מהדורה: A	סטטוס: לעיון / לאישור / למכרז ■ / לביצוע	אדרי נ.אטשטיין כפר נטר, מיקוד 40593, ההדרים 20, טל - 09-8996371 פקס -09-8996374 e-mail : galpaz-n@zahav.net.il			הערות לביצוע: פרטים והרכבה יובאו לאישור האדריכל
תאריך: 22.12.24		מהדורה	מהות עדכון	תפוצה	תאריך
		1	פתיחת גיליון-למכרז		22.12.24
		2			
שם קובץ: Yerucham Reshimot metos					שם פרויקט: ירוחם מרכז נופש וספורט
שם מקרו: work\רשימות\ירוחם					יצרן: / מס' קטלוג:
					קנ"מ: 1:25 / גודל גליון: A4

נ / 9	כמות במפלס 8.62+: קומפט 1	תאור: כוורת איחסון — 5 עמודות של 3 תאים במידות 32X33
1/1		מיקום: חדר כושר
		מידות: ראה שרטוט

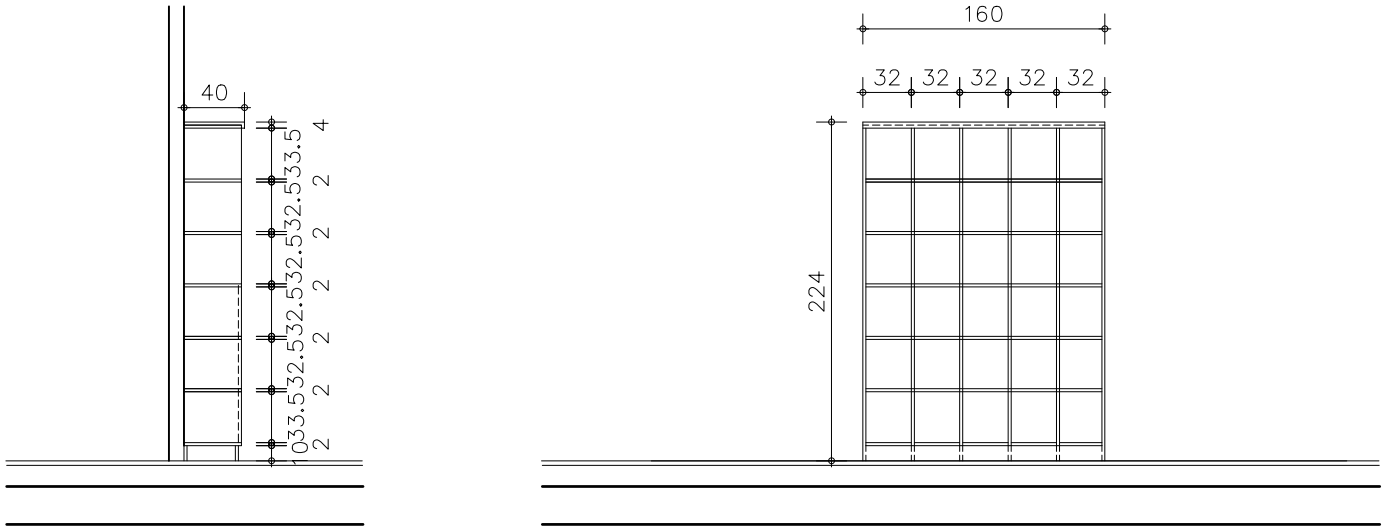

פתיחה: _____

משקוף: סנדביץ ועץ מלא לפי תכנון – לביצוע לאישור האדריכל

זיגוג: _____

כנף: _____

פרזול: _____

גמר:

הערות: חברת GREEN LAM ספק מקור הפורמייקה בעימ

פרט: פרטי יצור יבואו לאישור האדריכל לפי ייצור

מהדורה: A	סטטוס: לעיון / לאישור / למכרז ■ / לביצוע	אדר' נ.אטשטיין כפר נטר, מיקוד 40593, משק 50, טל – 09-8996371 פקס – 09-8996374 מודם – 09-8990674 e-mail : galpaz-n@zahav.net.il	הערות לביצוע: פרטים והרכבה יובאו לאישור האדריכל		
תאריך: 22.12.24			שם פרויקט: ירוחם מרכז נופש וספורט		
		מהדורה / מהות עדכון / תפוצה / תאריך	יצרן:	מס' קטלוגי:	
		A / פתיחת גיליון-למכרז / / 22.12.24			
שם קובץ: NAGARUT-Yerucham			קנ"מ: 1:50	גודל גליון: A4	
שם מקרו: רשימות\ירוחם\work					

תאור:	מטבחון בחדר מדריכים
מיקום:	מפלס 0.00
מידות:	ארון תחתון: 260/90 ס"מ, ארון עליון: 260/50 ס"מ

נ 10

1/1

יש להתאים תכנון לירוחם נלקח מציפורי

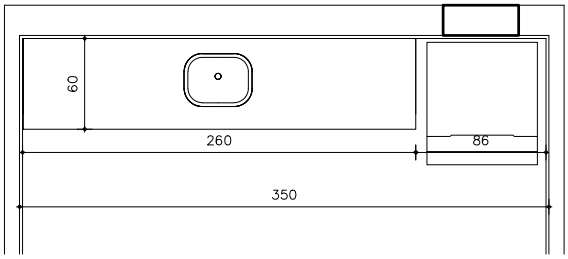

תכנית מטבחון

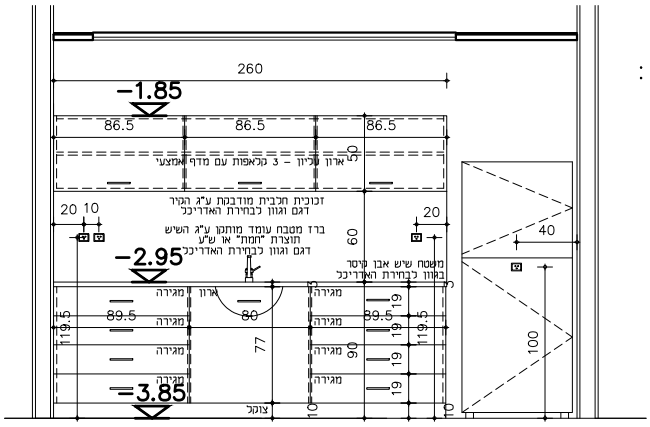

חזית מטבחון

מטבח לפי המתואר בשרטוט:
- שלד ודלתות עץ סנדוויץ
- חיפוי פנים מלמין
- חיפוי חיצוני פורמאיקה גוון לבחירת האדריכל
- צוקל מחופה נירוסטה
- ידיות לבחירת האדריכל
- משטח שיש אבן קיסר גוון לבחירת האדריכל
- כיור נירוסטה דגם לבחירת האדריכל
- ברז של חמת
- ברזי מטבח ניצבים

תיאור: מטבחון בחדר מדריכים

גמר: לפי תכנית ובאישור האדריכל

אדר' נ.אטשטיין
כפר נטר, מיקוד 40593, משק 50, טל - 09-8996371
פקס - 09-8996374 מודם - 09-8990674
e-mail : galpaz-n@zahav.net.il

מהדורה	מהות עדכון	תפוצה	תאריך
A	פתיחת גיליון-למכרז		22.12.24

סטטוס: ☐ לעיון ☐ לאישור ☒ למכרז ☐ לביצוע

מהדורה: A

תאריך: 22.12.24

שם קובץ: NAGARUT-Yerucham

שם מקרו: work\רשימות\ירוחם

הערות לביצוע:
פרטים והרכבה יובאו לאישור האדריכל

שם פרויקט:
ירוחם מרכז נופש וספורט

יצרן:

מס' קטלוגי:

קנ"מ: 1:50

גודל גליון: A4

נ 14	כמות במפלס 0.00+:1	תאור: דלת עץ
		מיקום: חדר מדרגות
1/1		מידות: 110/220

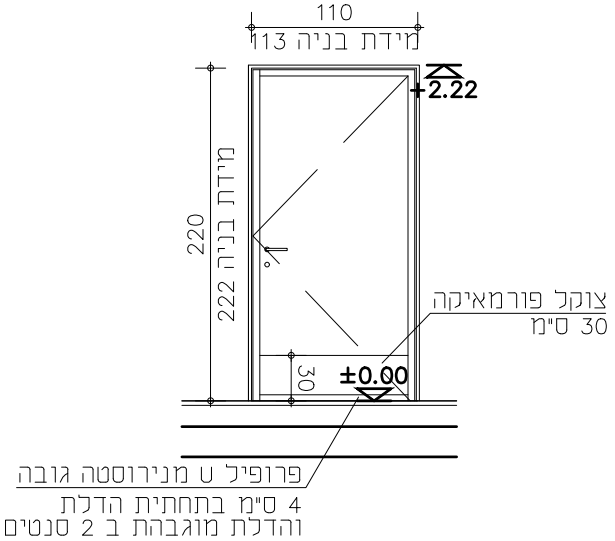

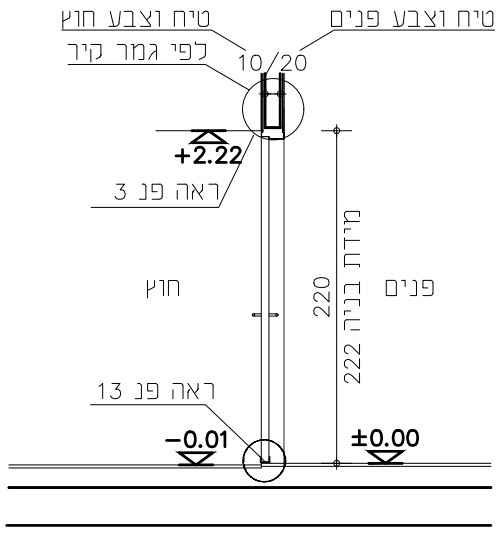

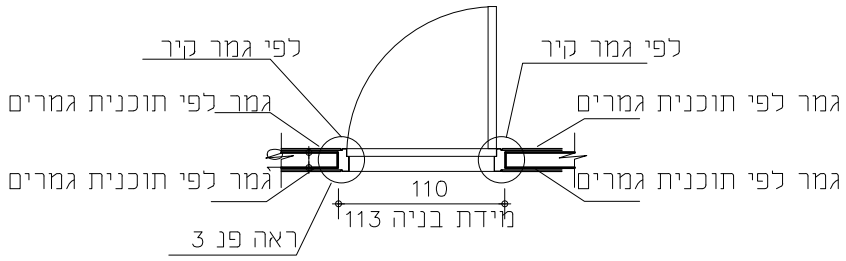

פתיחה:	כנף
משקוף:	משקוף פלב"ם 2 מ"מ מכופף ראה פרט מצורף כולל הכנה לגומי לטריקה שקטה
זיגוג:	
כנף:	מילוי פלקסבורד דיקט 4 מ"מ שני צדדים, קנטים מעץ מלא מ-4 צדדים
פרזול:	3 צירי ספר נירוסטה לסביבה קשה ולעומסים כבדים מנעול צילנדר ירדני או ש"ע+גומי לטריקה שקטה ואיטום ידית לדלת מדגם 200M של דומיסיל+ידיות אחיזה לנכים Ø 30 משני הצדדים עוצר תופס ברפה
גמר:	פורמאיקה :לכנף הדלת- SD 2770 - S CHACORAL צוקל 30 ס"מ- SD 4010 - S BLACK
הערות:	חברת GREEN LAM ספק מקור הפורמייקה בע"מ יש להבטיח רוחב פתחים נטו עפ"י דרישת בטיחות ו/או נגישות ו/או חוק תגנון ובניה ותקנים מתאימים, פתח אור 80ס"מ
פרט:	פרטי יצור יבואו לאישור האדריכל לפי ייצור

מהדורה: 1	סטטוס: לעיון / לאישור / למכרז ■ / לביצוע	אדרי נ.אטשטיין כפר נטר, מיקוד 40593, משק 50, טל - 09-8996371 פקס - 09-8996374 מודם - 09-8990674 e-mail : galpaz-n@zahav.net.il			הערות לביצוע: פרטים והרכבה יובאו לאישור האדריכל
תאריך: 22.12.24		מהדורה	מהות עדכון	תפוצה	תאריך
		1	פתיחת גיליון-למכרז		22.12.24
		2			
שם קובץ: Yerucham Reshimot metos		3			
שם מקרו: work\רשימות\ירוחם		3			

שם פרויקט: ירוחם מרכז נופש וספורט	
יצרן:	מס' קטלוג:
קנ"מ: 1:50	גודל גליון: A4

שם קובץ: Yerucham Reshimot metos
שם מקרו: work\רשימות\ירוחם

נ 15	כמות במפלס 0.00+: 115 לוקרים	תאור: לוקרים ללא ספסל
1/1		מיקום: מלתחות גברים ונשים
		מידות: ראה שרטוט

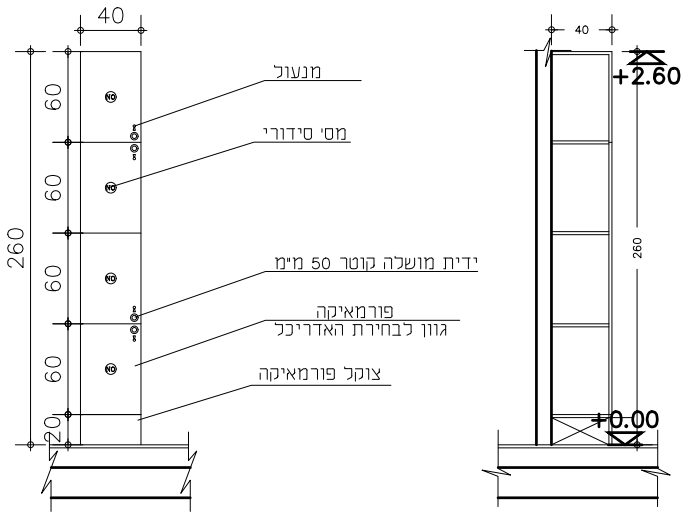

פתיחה: כנף

משקוף: ----------

זיגוג: ----------

כנף: לפי שרטוט

פרזול: לפי שרטוט

גמר: לפי שרטוט

הערות: חברת GREEN LAM ספק מקור הפורמייקה בע"מ

פרט: פרטי יצור יבואו לאישור האדריכל לפי ייצור

אדרי נ.אטשטיין
כפר נטר, מיקוד 40593, משק 50, טל - 09-8996371
פקס - 09-8996374 מודם - 09-8990674
e-mail : galpaz-n@zahav.net.il

מהדורה	מהות עדכון	תפוצה	תאריך
1	פתיחת גיליון-למכרז		22.12.24

מהדורה: 1

תאריך: 22.12.24

סטטוס
- [ ] לעיון
- [ ] לאישור
- [x] למכרז
- [ ] לביצוע

הערות לביצוע: פרטים והרכבה יובאו לאישור האדריכל

שם פרוייקט: ירוחם מרכז נופש וספורט

יצרן: | מס' קטלוג:

קנ"מ: 1:50 | גודל גליון: A4