על המבצע לבקר את המידות ולהודיע למתכנן על כל טעות,
סטיה ,סתירה או אי התאמה בטרם המשיך בעבודתו.
המתכנן הינו הבעלים הבלעדי של תוכנית זו ושל זכויות
היוצרים בה.
אין לעשות כל שימוש בתוכנית זו וברעיונות הגלומים בה,
ללא אישור מראש ובכתב של המתכנן.

תאריך	מס	תיאור
10.11.24	A	פתיחת גליון
26.12.24	B	עדכון פרטים בגליון
21.01.25	00	עדכון למכרז
10.04.25	B00	עדכון למכרז

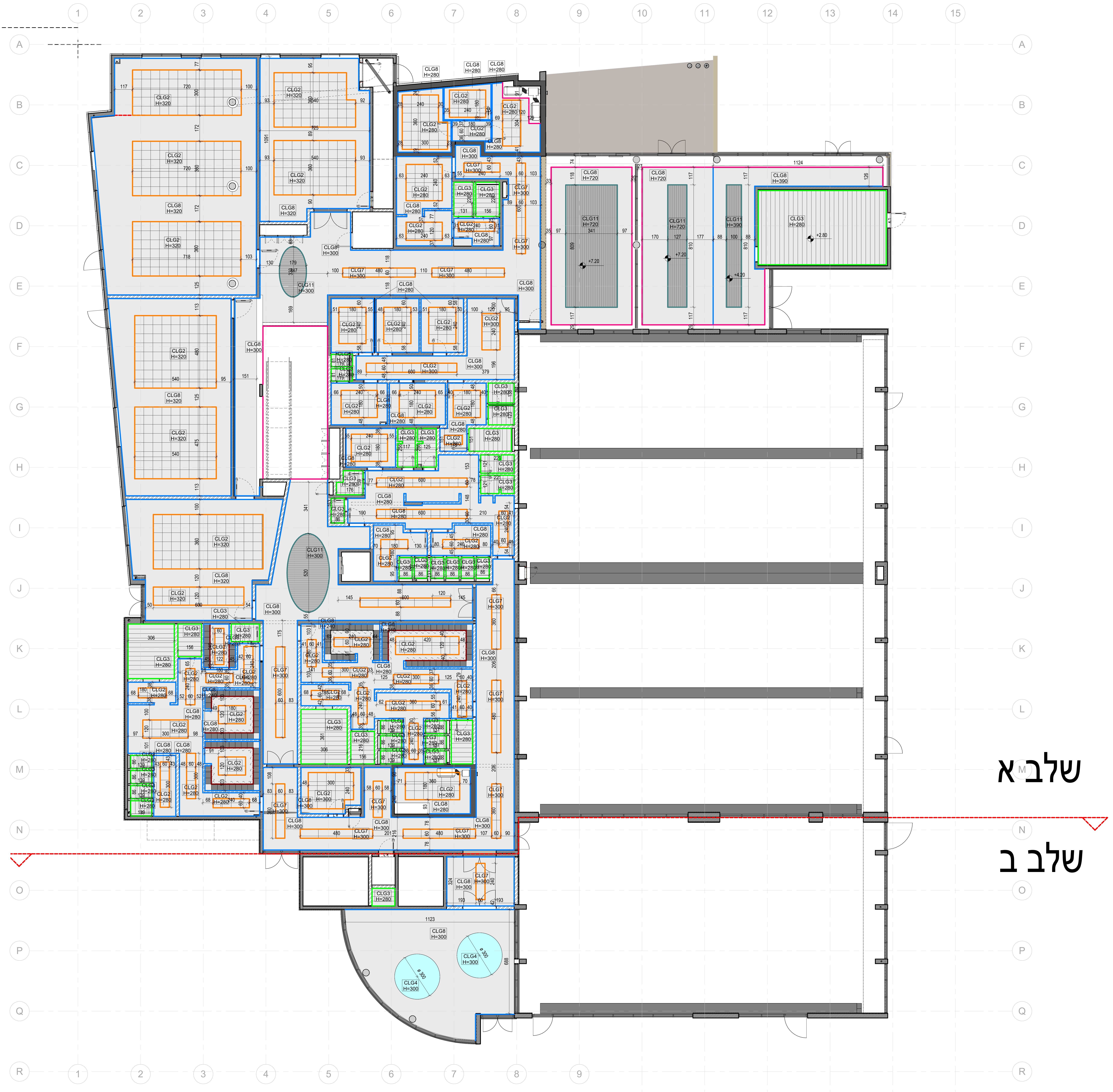
1
2
3
4
5
6
7
8
9
10
11
12
13
14
15
A
B
C
D
E
F
G
H
I
J
K
L
M
N
O
P
Q
R
CLG2 H=320
CLG8 H=320
CLG11 H=300
CLG11 H=720
CLG11 H=390
CLG3 H=280
CLG4 H=300
CLG7 H=300
CLG8 H=280
CLG2 H=280
CLG9 H=300
1124
1123
שלב א
שלב ב

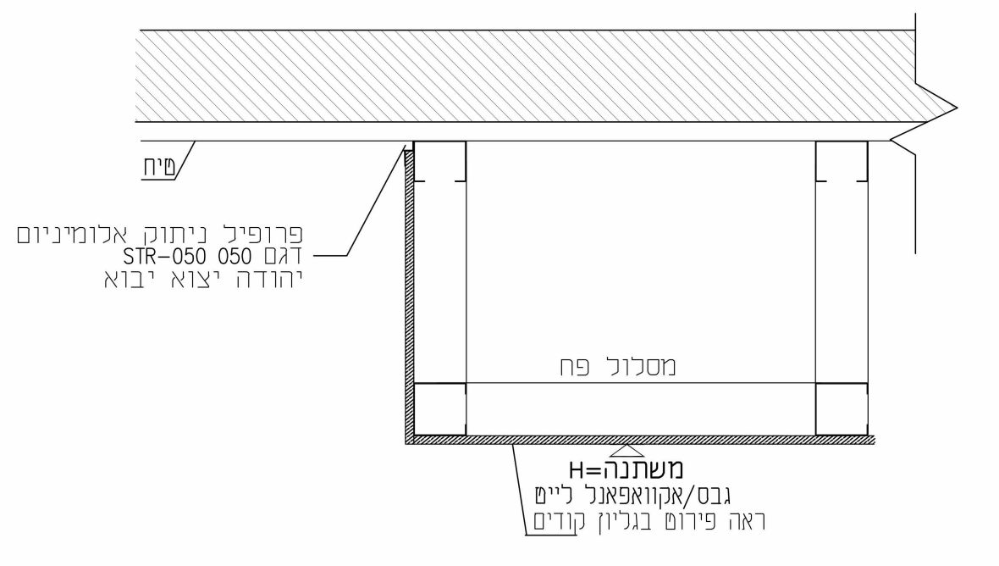
טיח
פרופיל ניתוק אלומיניום
דגם STR-050 050
יהודה יצוא יבוא
מסלול פח
משתנה=H
גבס/אקוואפאנל לייט
ראה פירוט בגליון קודים

פרט עיקרוני להנמכת גבס/אקווה פאנל
קנ"מ 1:10

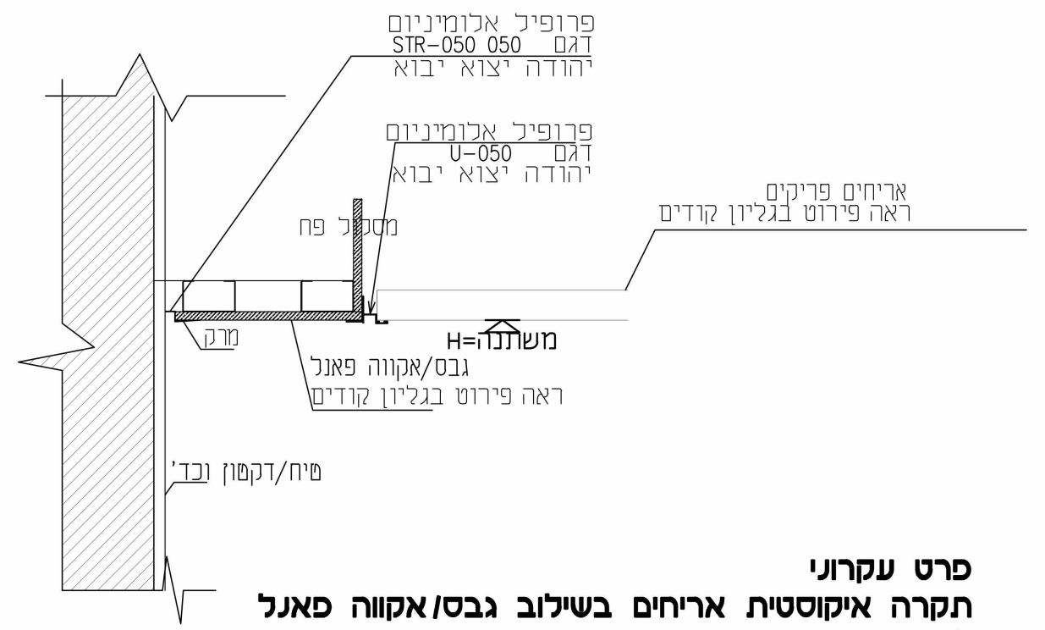
פרופיל אלומיניום
דגם STR-050 050
יהודה יצוא יבוא
פרופיל אלומיניום
דגם U-050
יהודה יצוא יבוא
אריחים פריקים
ראה פירוט בגליון קודים
מסלול פח
מרק
משתנה=H
גבס/אקווה פאנל
ראה פירוט בגליון קודים
טיח/דקטון וכד'

פרט עקרוני
תקרה איקוסטית אריחים בשילוב גבס/אקווה פאנל
לקיר עם טיח/SPM/דקטון/ וכו
קנ"מ 1:10

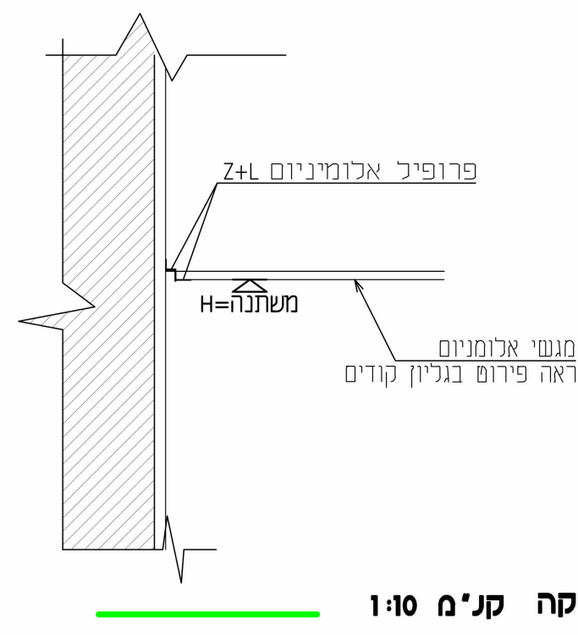
פרופיל אלומיניום Z+L
משתנה=H
מגשי אלומניום
ראה פירוט בגליון קודים

פרט עקרוני
מפגש תקרה מגשי אלומנים
לקיר עם טיח,בטון או קרמיקה קנ"מ 1:10

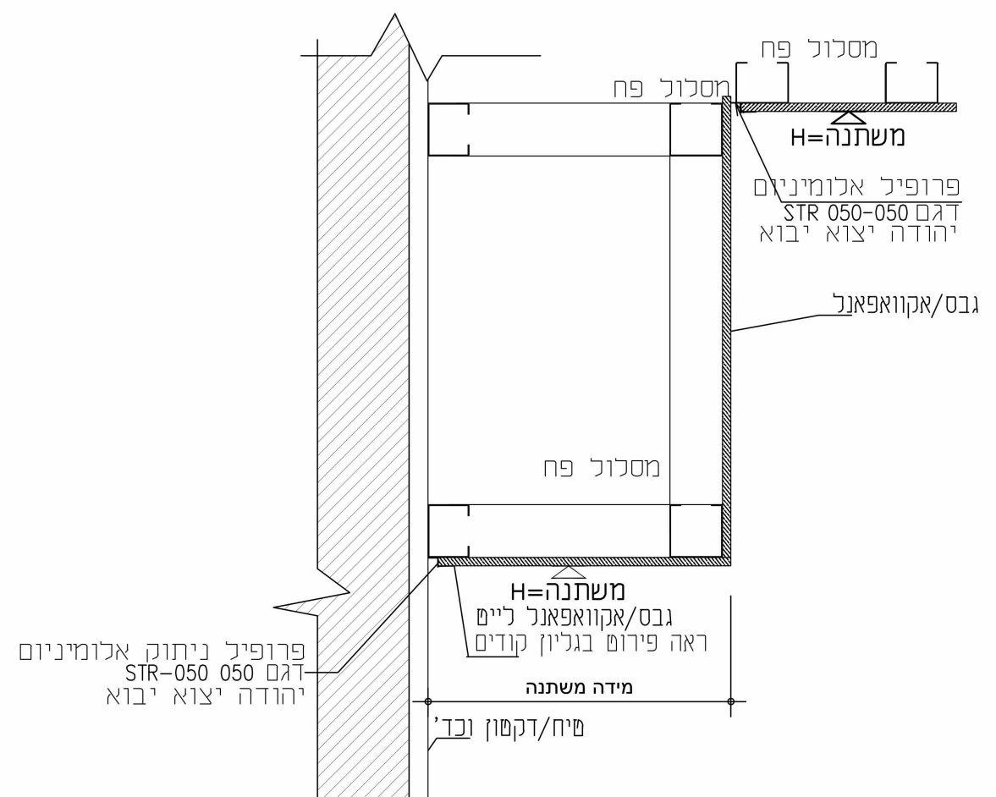
מסלול פח
מסלול פח
משתנה=H
פרופיל אלומיניום
דגם STR 050-050
יהודה יצוא יבוא
גבס/אקוואפאנל
מסלול פח
משתנה=H
גבס/אקוואפאנל לייט
ראה פירוט בגליון קודים
פרופיל ניתוק אלומיניום
דגם STR-050 050
יהודה יצוא יבוא
מידה משתנה
טיח/דקטון וכד'

פרט עיקרוני להנמכת גבס/אקווה פאנל
קנ"מ 1:10

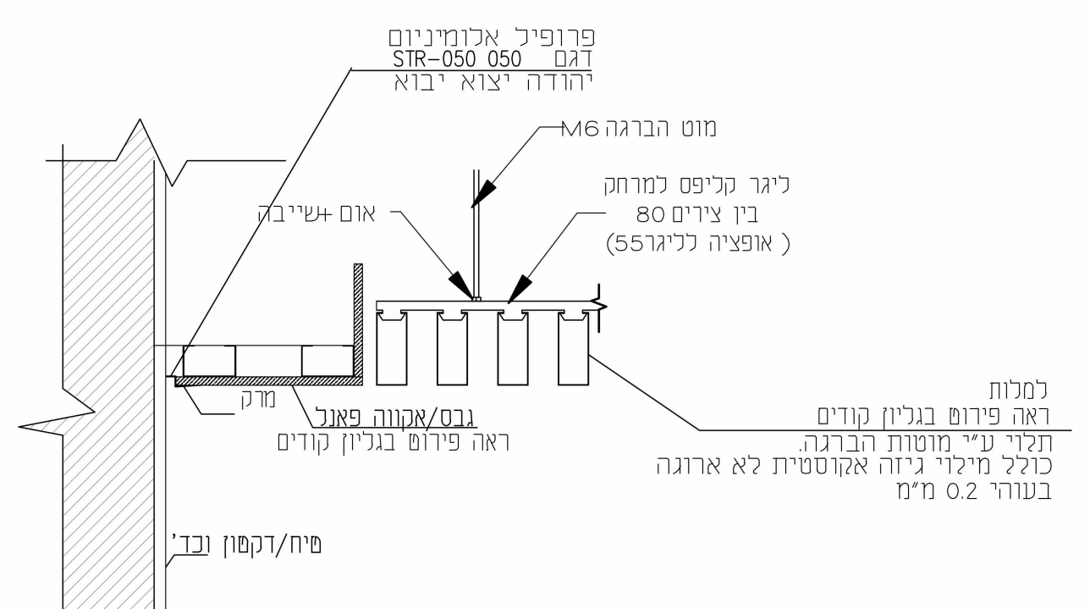
פרופיל אלומיניום
דגם STR-050 050
יהודה יצוא יבוא
מוט הברגה M6
ליגר קליפס למרחק
בין צירים 80
(אופציה לליגר55)
אום +שייבה
מרק
גבס/אקווה פאנל
ראה פירוט בגליון קודים
למלות
ראה פירוט בגליון קודים
תלוי ע"י מוטות הברגה.
כולל מילוי גיזה אקוסטית לא ארוגה
בעובי 0.2 מ"מ
טיח/דקטון וכד'

פרט עקרוני
תקרה למלות אלומניום בשילוב גבס/אקווה פאנל וכו
לקיר עם טיח/SPM
קנ"מ 1:10

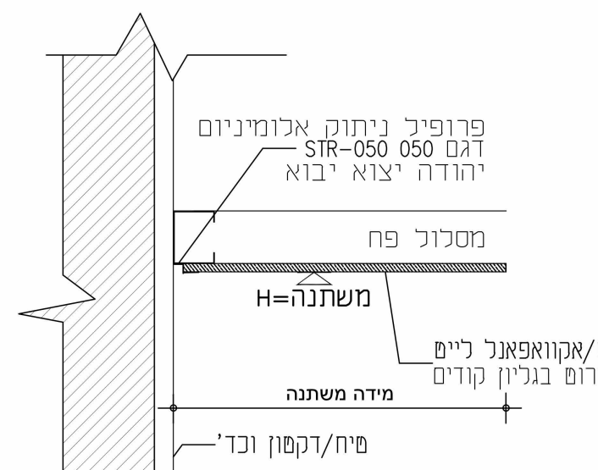
פרופיל ניתוק אלומיניום
דגם STR-050 050
יהודה יצוא יבוא
מסלול פח
משתנה=H
גבס/אקוואפאנל לייט
ראה פירוט בגליון קודים
מידה משתנה
טיח/דקטון וכד'

פרט עיקרוני לחיבור גבס/אקווה פאנל לקיר
קנ"מ 1:10

שם הפרויקט:
ירוחם -מרכז ספורט ונופש

שם המזמין:
החברה הכלכלית לפיתוח ירוחם

מספר הגליון	מספר הפרוייקט
200	365

שם הגליון:
תקרות מונמכות מפלס00

קנה מידה:
1 : 100

תאריך הפקה:
08/04/2025 19:15:20

לעיון ○
למכרז ●
לביצוע ○

B00
10.04.25

קוד מחשב:

גלפז אדריכלים והנדסה
ההדרים20כפר נטר
טל' :098996371

גודל גליון:
119 X 84