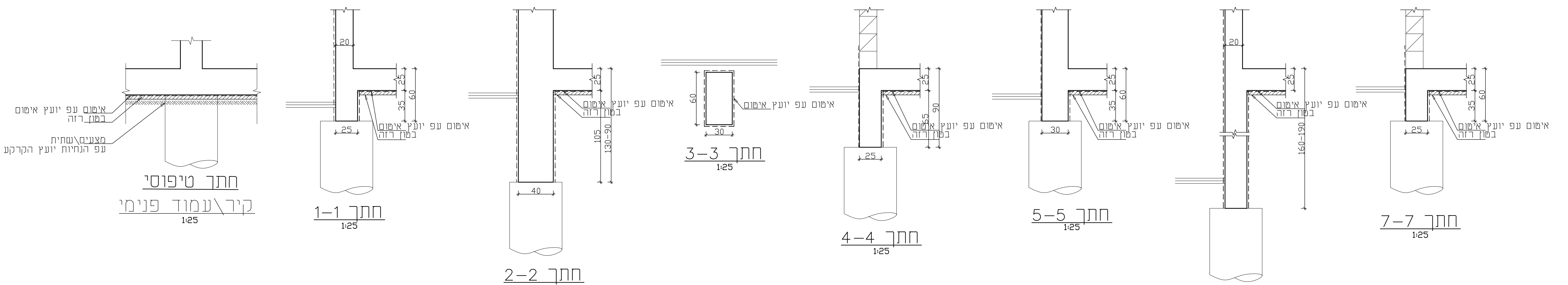
חתך טיפוסי
קיר/עמוד פנימי
1:25
חתך 1-1
1:25
חתך 2-2
1:25
חתך 3-3
1:25
חתך 4-4
1:25
חתך 5-5
1:25
חתך 6-6
1:25
חתך 7-7
1:25

1
2
3
4
5
6
7
8
9
A
B
C
D
E
F
G
H
I
J
K
L
M
N
O
P
Q
U.K.-2.10
U.K.-1.80
U.K.-1.50
U.K.-1.10
U.K.-1.20
U.K.-0.80
20/190
25/160
30/70
40/70
30/60
-0.20 D=25
-1.50 D=25
לפי תכ' מנ"ס 1
לפי תכ' מנ"ס 2

תכנית רצפת קומת קרקע
1:50

הערות

המבצע אחראי לבדיקת המידות ולהתאמתן במקום. על המבצע לבקר את כל המידות ועל כל אי התאמה יש להודיע למתכנן לפני הביצוע. אין לקבוע מידות ע"י מדידה בתכנית . אין לבצע ללא היתר בניה מתאים ותקף ו/או על פי תכנית שאיננה מסומנת כתכנית לביצוע.

- ∗יש לבצע את כל העבודות בהתאם למפרט הכללי הבינמשרדי
- ∗סוג הבטון ב-30, אלא אם מצוין אחרת
- ∗כיסוי בטון: 3 ס"מ 5 ס"מ באלמנטים הבאים במגע עם הקרקע אלא אם מצוין אחרת
- ∗יש לקרוא תכנית זו יחד עם תוכניות האדריכל והיועצים וכן עם יתר תכניות הקונסטרוקציה
- ∗יש לזמן את הקונסטרוקטור לפיקוח עליון 48 שעות לפני יציקה

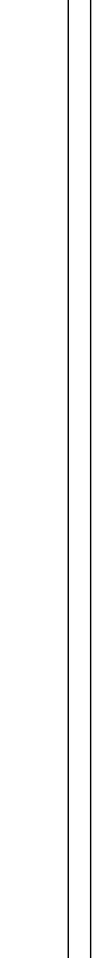

תכנית מפתח

מס' מהדורה	תאריך עדכון	תיאור
0	2.4.25	מכרז

○ לעיון ⊛ למכרז ○ לביצוע

מהדורה REV.
0

מס' גליון DRAWING NUM.
con-02

שם הפרויקט PROJECT NAME
מרכז ספורט
ירוחם

שם הגיליון DRAWING NAME
קונסטרוקציה
תכנית רצפת ק. קרקע - חלק ב'

KIRMA&DERY ENGINEERING

www.kirmadery.co.il

ת.ד. 39996 תל אביב office@kirmadery.co.il
052-4732932 077-2705677 050-9199439